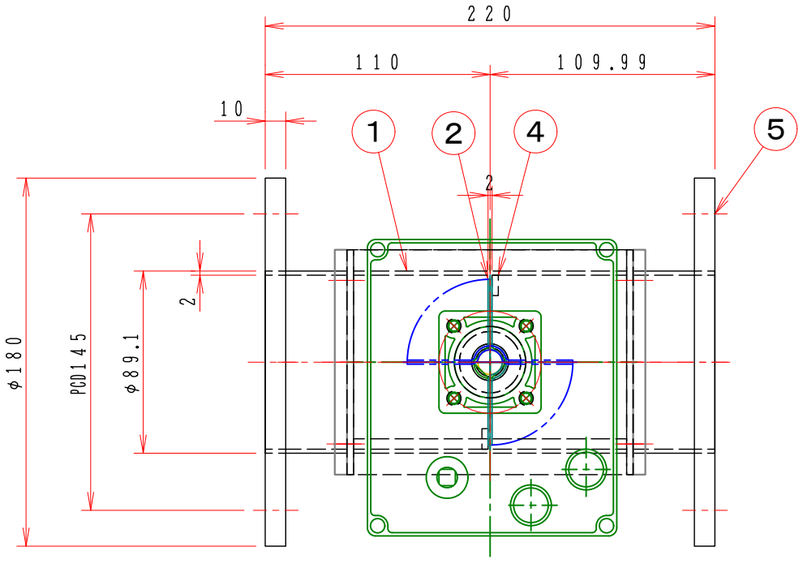


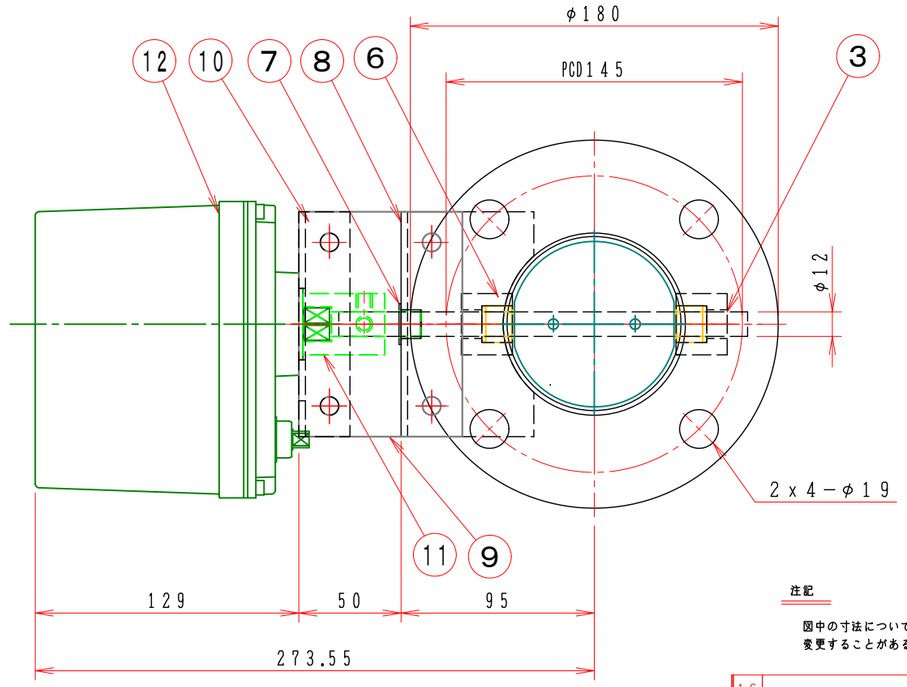


注記

図中の寸法については現場調査及び機器設計等の進捗にともなって変更することがある。

| No | 部品名称 TITLE | 数量 QTY | 備考（規格・寸法）(DIMENSIONS) |
|---|---|---|---|
| 16 | | | |
| 15 | 開度信号 | | オプション |
| 14 | 比例制御 | | 4−200mmA オプション |
| 13 | 開閉信号 | | オプション |
| 12 | ロータリーアクチェーター | 1 | AE1−120・AC−100／200V・DC24V |
| 11 | カップリング | 1 | C−1612 φ30x35 |
| 10 | 駆動部取付板 | 1 | SPC 3.2t |
| 9 | 接続板 | 2 | SS400 6t |
| 8 | 取付基台 | 1 | SUS−304 3.0t |
| 7 | ドライブッシュ | 1 | LFZF12−10 |
| 6 | シャフトボス | 2 | B20112MU |
| 5 | フランジ | 2 | JIS−5K SUS304 10t |
| 4 | 羽根当て | 1 | SUS304 3x10 |
| 3 | シャフト | 1 | SUS304 φ12 |
| 2 | 可動羽根 | 1 | SUS304 2.0t |
| 1 | ダンパー本体 | 1 | MD−80A SUS304 2.0t |

## 特　記

1．板フランジとケーシング接合部の内面は全溶接、外側は点付溶接。

2．仕上げは内外面酸洗いとする。

3．本図ダンパーの使用範囲は下記の通です。　　外径寸法はインチサイズ（鋼管サイズ）です。

静圧：±2．0KPa以下　風速：20m／s以下　温度：−10〜60℃以下

☆　ロータリーアクチェーターは仕様により異なります、別途お問い合せ下さい。

AXE1−□□□　電気結線図

DC−24V
AC−100／200V　供給電源

SW　S→CLOSE

SW　O→OPEN

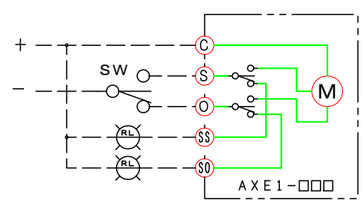


| 回数 REV.MARK | 年月日 DATE | 承認 APPROVED BY | 変更者 REVISED BY | 記事 CONTENTS |
|---|---|---|---|---|
| | | | | |

変更 REVISIONS

尺度 SCALE 1：3

単位 UNITS mm

承認 APPROVED BY

設計 DESIGNED BY

検図 CHECKED BY

製図 DRAWN BY 武田 DEC. 18. 2006

栄進空調株式会社
EISHIN KUCHO CO., LTD.

名称 TITLE

モーター・ダンパー
EHPMLF−80A−U

(SUS)

図面番号 DRAWING NO. EHPMLF−80A−U

01 / 10

変更回数 REV.MARK 01

M/#

保管 REGISTERED

O/#

工事番号 JOB No.